CENTRALA STEROWNICZA DO BRAM PRZESUWNYCH 230V ac

PROTECO GATE AUTOMATIONS

Instrukcja Obsługi

Polski

Q80S

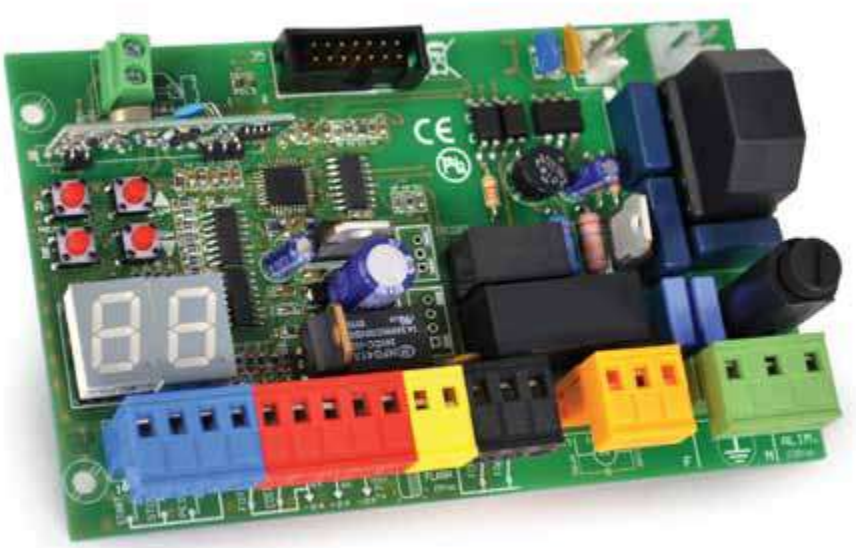

Wielofunkcyjna centrala sterownicza do bram przesuwnych - 230Vac

- Programowanie z wyświetlaniem na ekranie
- Elektroniczne ustawianie czasu pracy
- Procedura programowania automatycznego z detekcją przeszkód (funkcja zabezpieczająca przed zgnieceniem) lub krokowego z elektroniczną regulacją mocy i zwolnieniem
- Funkcja szybkiego zamykania
- Funkcja otwarcia dla ruchu pieszego
- Funkcja zajętości
- Funkcja wstępnej aktywacji lampy błyskowej
- Dodatkowy kanał radiowy (moduł opcjonalny)
- Wbudowany odbiornik radiowy 433,92 MHz (64 kody) kompatybilny z pilotami PROTECO z kodem stałym lub zmiennym
- Zacisk na krawędziową listwę bezpieczeństwa typu 8K2
- Diagnostyka usterek z wyświetlaniem komunikatów o błędach

PARAMETRY TECHNICZNE

Kod produktu	PQ80S
Wymiary centrali sterowniczej	137 x 84 x 37 mm
Wymiary skrzynki	220 x 290 x 90 mm
Waga centrali sterowniczej	160 g
Zasilanie	230 ~ 50-60Hz
Tolerancja zasilania	-10% +20%
Transformator	230/21Vac - 15VA
Główny bezpiecznik	5 A
Nominalna moc wejściowa	600 W
Prąd znamionowy	3,5 A
Prąd w trybie gotowości	30 Ma
Zasilanie błyskowej lampki sygnalizacyjnej	24 Vac, maks. 20 W
Źródło zasilania akcesoriów	24 Vdc, maks. 5 W
Temperatura robocza	-20 +50 °C

Q80_V2_0714

Polski

Spis treści

1. **OSTRZEŻENIA** ..... str. **02**
2. **SCHEMAT POŁĄCZEŃ ELEKTRYCZNYCH I SPIS KOMPONENTÓW** ..... str. **03**
3. **INSTALACJA ELEKTRYCZNA** ..... str. **04**
   - **3.1 Instalacja okablowania SILNIKÓW** ..... str. **06**
   - **3.2 Instalacja okablowanie ZASILANIA** ..... str. **07**
   - **3.3 Instalacja okablowania przycisku START** ..... str. **07**
     - **3.3.1** Instalacja okablowania NASTAWNIKA CZASOWEGO
     - **3.3.2** Instalacja okablowania PRZEŁĄCZNIKA KLUCZYKOWEGO
   - **3.4 Instalacja okablowania przycisku START DLA RUCHU PIESZEGO** ..... str. **07**
   - **3.5 Instalacja okablowania przycisku STOP** ..... str. **08**
   - **3.6 Instalacja okablowania FOTOKOMÓREK** ..... str. **08**
     - **3.6.1** Fotokomórki ZAMYKANIA bramy
     - **3.6.2** Fotokomórki OTWIERANIA bramy
   - **3.7 Instalacja okablowania KRAWĘDZIOWEJ LISTWY BEZPIECZEŃSTWA** ..... str. **09**
     - **3.7.1** Krawędziowa listwa bezpieczeństwa ZAMYKANIA
     - **3.7.2** Krawędziowa listwa bezpieczeństwa OTWIERANIA
     - **3.7.3** Krawędziowa listwa bezpieczeństwa ZAMYKANIA 8K2 ..... str. 10
     - **3.7.4** Krawędziowa listwa bezpieczeństwa OTWIERANIA 8K2
   - **3.8 Instalacja okablowania LAMPKI BŁYSKOWEJ** ..... str. **11**
   - **3.9 Moduł DOD. /DRUGIEGO KANAŁU RADIOWEGO** ..... str. **11**
     - **3.9.1** Ustawienia DODATKOWEGO KANAŁU RADIOWEGO ..... str. 11
     - **3.9.2** Ustawienia LAMPKI KONTROLNEJ
     - **3.9.3** Ustawienia DODATKOWEGO ŚWIATŁA WEWNĘTRZNEGO
4. **PROGRAMOWANIE** ..... str. **12**
   - **4.1 Menu RADIO** ..... str. **12**
   - **4.2 Menu PROGRAMOWANIA** ..... str. **14**
     - **4.2.1** Wybór TRYBU PROGRAMOWANIA
       - Tryb programowania AUTOMATYCZNEGO z DETEKCJĄ PRZESZKÓD
       - Tryb programowania SEKWENCYJNEGO ..... str. 15
     - **4.2.2** Przywracanie USTAWIEŃ DOMYŚLNYCH ..... str. 16
       - Domyślne ustawienia dla SILNIKA PRZEKŁADNIOWEGO
     - **4.2.3** KIERUNEK OTWIERANIA silnika ..... str. 16
       - Kierunek otwierania silnika można zmienić postępując w podany sposób.
   - **4.3 Menu SIŁA** ..... str. **17**
     - Ustawianie MOMENTU OBROTOWEGO/MOCY
     - Ustawianie DETEKCJI PRZESZKÓD ..... str. 18
   - **4.4 Menu FUNKCJE** ..... str. **18**
     - ZAJĘTOŚĆ
     - WSTĘPNA AKTYWACJA LAMPY BŁYSKOWEJ
     - ZWALNIANIE ..... str. 19
     - TEST FOTOKOMÓREK
     - IMPULS STARTOWY
     - SZYBKIE ZAMYKANIE ..... str. 20
     - OSOBNE PRZYCISKI
     - TEST SILNIKÓW
     - Tryb działania LAMPKI SYGNALIZACYJNEJ ..... str. 23
     - Tryb pracy z PRZEŁĄCZNIKIEM CZUWAKOWYM
   - **4.5 Menu USTAWIANIE CZASU** ..... str. **22**
     - Czas pauzy w ZAMYKANIU AUTOMATYCZNYM
     - Czas pauzy w ZAMYKANIU W RUCHU PIESZYM
     - Czas PRACY
     - Czas ZWALNIANIA ..... str. 23
     - Czas OTWARCIA DLA RUCHU PIESZEGO
   - **4.6 Menu AKCESORIA** ..... str. **24**
     - Zaciski na WYŁĄCZNIKI AWARYJNE
     - Zaciski na FOTOKOMÓRKI ZAMYKANIA
     - Zaciski na FOTOKOMÓRKI OTWIERANIA/KRAWĘDZIOWĄ LISTWĘ BEZPIECZEŃSTWA
5. **WYKRYWANIE I USUWANIE USTEREK** ..... str. **25**
6. **USUWANIE PRODUKTU** ..... str. **35**

ZAŁĄCZNIK 1 **Tabela dla PROGRAMOWANIA**

ZAŁĄCZNIK 2 **Deklaracja WE**

ESAB ul. Radomska 57, 26-900 Kozienice Tel. +48 614 32 24 info@esab.net.pl - www.proteco.pl

1. OSTRZEŻENIA

UWAGA: Niniejsza instrukcja zawiera ważne informacje dotyczące bezpieczeństwa osobistego.
Nieprawidłowo przeprowadzony montaż lub niewłaściwe użytkowanie mogą spowodować poważne obrażenia ciała.

Należy uważnie przeczytać treść i zwracać szczególną uwagę na fragmenty dotyczące bezpieczeństwa oznaczone symbolem trójkąta ostrzegawczego: ⚠

Zachować niniejszą instrukcję do wykorzystania w przyszłości.

⚠ **Nie dopuszczać dzieci lub zwierząt w pobliże bramy. Nigdy nie pozwalać dzieciom obsługiwać lub bawić się przyrządami do sterowania bramy. Trzymać dzieci i nieautoryzowanych użytkowników z dala od pilotów zdalnego sterowania.**

⚠ **Montaż przewodów instalacji elektrycznej oraz wszelkie prace przy centrali sterowniczej należy wykonywać po odłączeniu panelu od źródła zasilania.**

⚠ **Centralę należy podłączyć do linii zasilającej wyposażonej w instalację uziemienia.**

Czynności związane z wykonaniem okablowania, wprowadzeniem ustawień oraz przekazaniem do eksploatacji omawianej centrali powinny być wykonywane wyłącznie przez pracowników posiadających odpowiednie kwalifikacje i doświadczenie. Instalacja powinna być wykonana zgodnie z obowiązującymi przepisami i wymaganiami, ze szczególnym uwzględnieniem warunków normy EN 12445.

Urządzenie używać tylko razem z zasilaczem dostarczonym wraz z produktem.

Mechanizm rozłączania musi być włączony do stałego okablowania instalacji elektrycznej zgodnie z zasadami i schematem połączeń (patrz pkt 3).

Podczas używania przełącznika czuwakowego upewnić się, że osoby postronne są w dostatecznej odległości.

Okresowo przeprowadzać kontrolę instalacji pod kątem oznak zużycia lub uszkodzenia kabli.
Nie używać produktu, jeśli konieczna jest naprawa lub regulacja.

Polski

ESAB ul. Radomska 57, 26-900 Kozienice Tel. +48 614 32 24 info@esab.net.pl - www.proteco.pl

2. SCHEMAT POŁĄCZEŃ ELEKTRYCZNYCH I SPIS KOMPONENTÓW

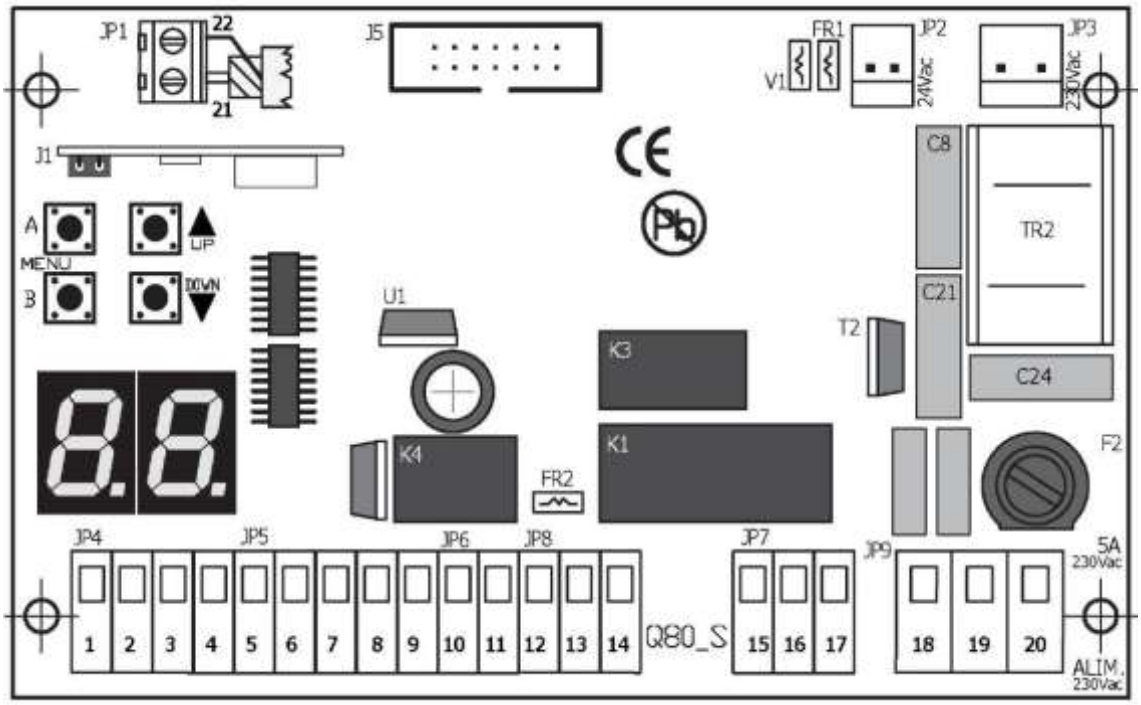

WYŚWIETLACZ = wyświetlacz sekcyjny
J1 = moduł radiowy
J5 = wtyk na moduły opcjonalne
F2 = bezpiecznik 230V 5A
FR1 = bezpiecznik 24V 1,6A (samoprzywracalny)
FR2 = bezpiecznik 24V 0,6A (samoprzywracalny)
V1 = warystor dodatkowy
K2/K3 = przekaźnik silnika
K4 = przekaźnik lampki błyskowej
TR2 = filtr

JP1 = blok zaciskowy ANTENY
JP2 = wtyk transformatora dodatkowego 24Vac
JP3 = wtyk transformatora głównego 230Vac
JP4 = blok zaciskowy PRZYRZĄDÓW STERUJĄCYCH
JP5 = blok zaciskowy FOTOKOMÓREK
JP6 = blok zaciskowy LAMPKI BŁYSKOWEJ
JP7 = wejście SILNIKA
JP8 = wejście WYŁĄCZNIKA KRAŃCOWEGO
JP9 = blok zaciskowy ZASILANIA 230V / uziemienia

PRZYCISKI do obsługi wyświetlacza

A	**WPROWADZANIE**
B	**WYJŚCIE**
UP	**ZWIĘKSZENIE WARTOŚCI** lub polecenie **START** (nie przy programowaniu)
DOWN	**ZMNIEJSZENIE WARTOŚCI** lub polecenie **START RUCHU PIESZYCH** (nie przy programowaniu)

ESAB ul. Radomska 57, 26-900 Kozienice Tel. +48 614 32 24 info@esab.net.pl - www.proteco.pl

Polski

Schemat połączeń dla silnika 230Vac

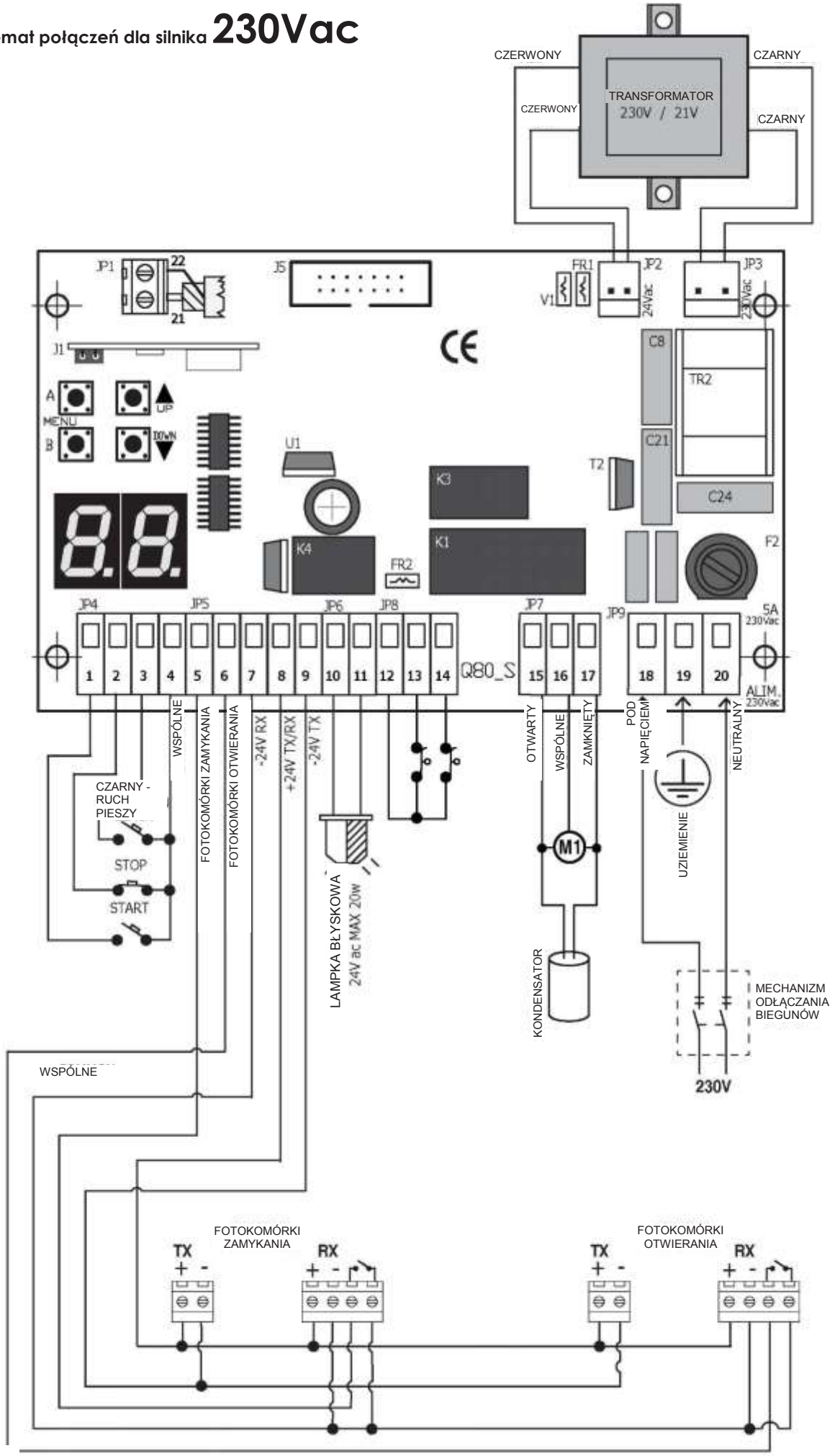

ESAB ul. Radomska 57, 26-900 Kozienice Tel. +48 614 32 24 info@esab.net.pl - www.proteco.pl

Polski

JP1 = blok zaciskowy ANTENY

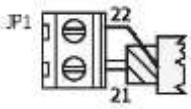

21 kabel anteny (SYGNAŁOWY)
22 kabel anteny (UZIEMIENIE)

JP2 = wtyk TRANSFORMATORA dodatkowego 24Vac (przewody czerwone)

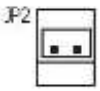

JP3 = wtyk TRANSFORMATORA głównego 230Vac (przewody czarne)

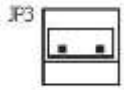

JP4 = blok zaciskowy PRZYRZĄDÓW STERUJĄCYCH

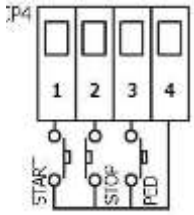

1 Polecenie START (styk zwierny)
2 Polecenie STOP (styk rozwierny)
3 Polecenie START DLA RUCHU PIESZEGO (styk zwierny)
4 Neutralny dla przyrządów sterujących

JP5= FOTOKOMÓRKI i ZABEZPIECZENIA

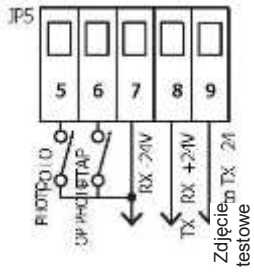

5 Zacisk FOTOKOMÓREK ZAMYKANIA (styk rozwierny)
6 Zacisk FOTOKOMÓREK OTWIERANIA (styk rozwierny)
7 Zasilanie -24V ODBIORNIKA fotokomórki
8 ODBIORNIK/NADAJNIK fotokomórek
9 Zasilanie -24V NADAJNIKA fotokomórki

JP6 = blok zaciskowy LAMPKI BŁYSKOWEJ

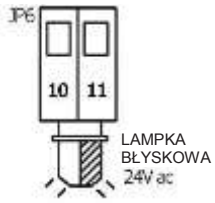

10 Zasilanie 24Vac LAMPKI BŁYSKOWEJ
11 Zasilanie 24Vac LAMPKI BŁYSKOWEJ

JP7 = Blok zaciskowy SILNIKA

15 OTWIERANIE
16 NEUTRALNY
17 ZAMYKANIE
} Zacisk SILNIKA **M1**

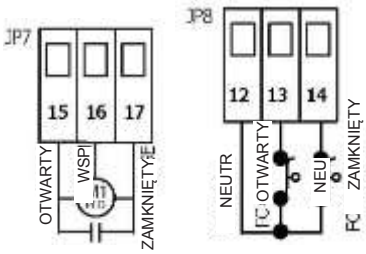

JP8 = Blok zaciskowy WYŁĄCZNIKA KRAŃCOWEGO

12 NEUTRALNY
13 WYŁĄCZNIK KRAŃCOWY OTWIERANIA
14 WYŁĄCZNIK KRAŃCOWY ZAMYKANIA

JP9 = blok zaciskowy ZASILANIA 230V / UZIEMIENIA

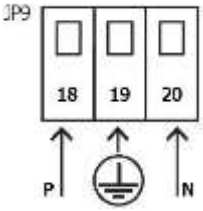

Mechanizm rozłączania biegunów musi być włączony do stałego okablowania instalacji elektrycznej

J5 = wtyk na moduły opcjonalne

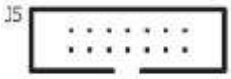

ESAB ul. Radomska 57, 26-900 Kozienice Tel. +48 614 32 24 info@esab.net.pl - www.proteco.pl

3.1 Instalacja okablowania SILNIKÓW

Sprawdzić okablowanie silnika pod kątem kierunku otwierania bramy.

Otwieranie bramy od lewej do PRAWEJ (patrząc od strony podwórka)

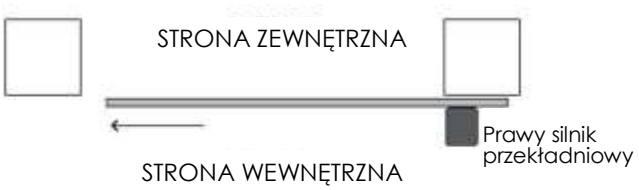

Centrala sterownicza została skonfigurowana do otwierania od lewej do prawej (patrząc od strony podwórka jak pokazano na rysunku).

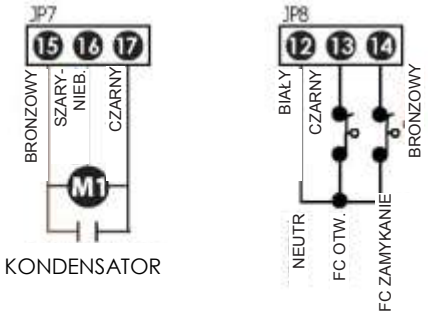

Otwieranie bramy od prawej do lewej (patrząc od strony domostwa)

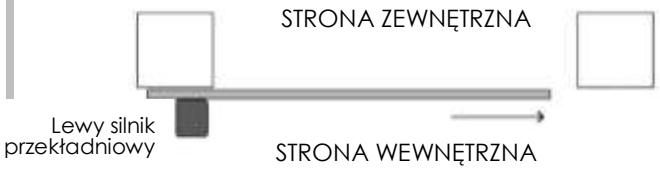

W razie otwierania bramy od prawej do lewej należy stosownie ustawić parametr **C6** w **CC** na 01 (patrz strona 16).

Polski

ESAB ul. Radomska 57, 26-900 Kozienice Tel. +48 614 32 24 info@esab.net.pl - www.proteco.pl

3.2 Instalacja okablowania ZASILANIA

Mechanizm rozłączania biegunów musi być zaimplementowany zgodnie z bieżącymi wartościami znamionowymi.

Podłączyć źródło zasilania 230V do zacisków **18 - 19 - 20** na bloku zaciskowym **JP9**, zwracając uwagę na zapewnienie odpowiedniej biegunowości (18 FAZA - 20 NEUTRALNY).

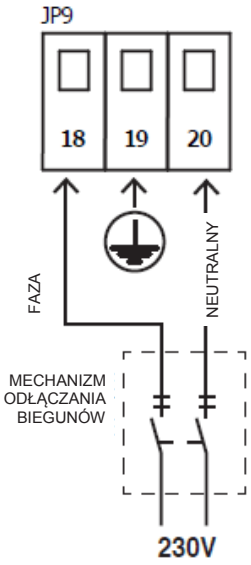

3.3 Instalacja okablowania przycisku START

Podłączyć przycisk START do zacisków **1** i **4** na bloku zaciskowym **JP4** (styk zwierny).

Dodatkowe przyciski START można połączyć **równolegle** (styk zwierny).

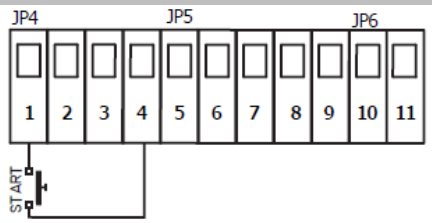

3.3.1 Instalacja okablowania NASTAWNIKA CZASOWEGO (dla stałego polecenia otwarcia)

Podłączyć NASTAWNIK CZASOWY do zacisków **1** i **4** na bloku zaciskowym **JP4** (styk zwierny).

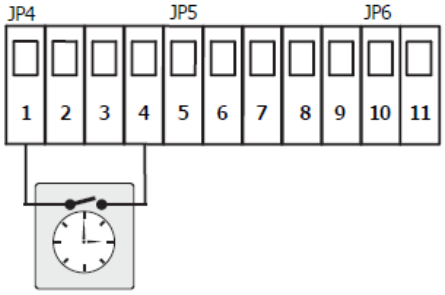

3.3.2 Instalacja okablowania PRZEŁĄCZNIKA KLUCZYKOWEGO

Podłączyć PRZEŁĄCZNIK KLUCZYKOWY do zacisków **1** i **4** na bloku zaciskowym **JP4** (styk zwierny).

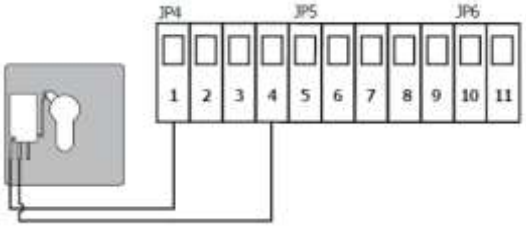

3.4 Instalacja okablowania przycisku START DLA RUCHU PIESZEGO

Podłączyć przycisk START DLA RUCHU PIESZEGO do zacisków **3** i **4** na bloku zaciskowym **JP4** (styk zwierny).

Dodatkowe przyciski START DLA RUCHU PIESZEGO można połączyć równolegle (styk zwierny).

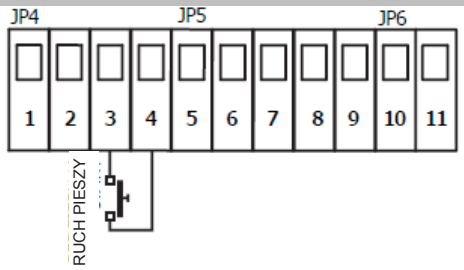

ESAB ul. Radomska 57, 26-900 Kozienice Tel. +48 614 32 24 info@esab.net.pl - www.proteco.pl

3.5 Instalacja okablowania przycisku STOP

Podłączyć przycisk STOP do zacisków **2** i **4** na bloku zaciskowym **JP4** .
Dodatkowe przyciski STOP można połączyć równolegle (styk rozwierny).

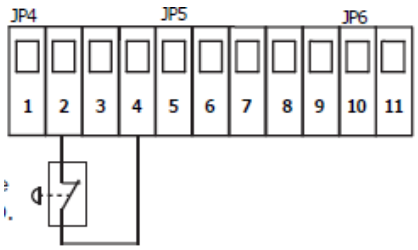

W celu zapewnienia bezpieczeństwa ludzi i mienia usilnie zaleca się podłączenie wyłącznika awaryjnego.

Uwaga: W razie konieczności czasowego wyłączenia przyłączy przycisku STOP należy przestawić parametr P1 w menu AKCESORIA w ustawienie 00 = WYŁĄCZONY

3.6 Instalacja okablowania FOTOKOMÓREK

3.6.1 Fotokomórki ZAMYKANIA bramy

Podłączyć fotokomórki ZAMYKANIA do zacisków **7 - 8 - 9** na bloku zaciskowym **JP5**.
Podłączyć styk rozwierny fotokomórek do zacisków **5 - 7** na bloku **JP5**.
Fotokomórki zamykania bramy będą działać w sposób następujący:

- Jeżeli jakaś przeszkoda przerwie wiązkę promieniowania fotokomórki w trakcie zamykania bramy, automatyka **ZATRZYMA** bramę i **ODWRÓCI KIERUNEK RUCHU** w czasie około 1,5 sek.
- Wykrycie przeszkody przez fotokomórki w trakcie OTWIERANIA bramy nie ma żadnego skutku.

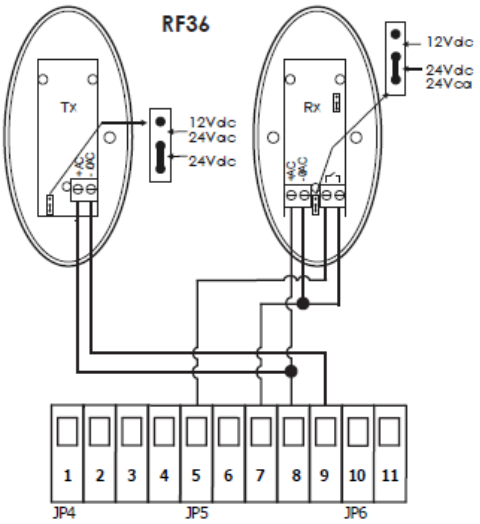

Dodatkowe zestawy FOTOMOKÓREK ZAMYKANIA bramy można podłączyć szeregowo przez styki rozwierne.

Ze względów bezpieczeństwa należy zainstalować co najmniej jeden zestaw fotokomórek w celu ochrony strefy ZAMYKANIA bramy.

Uwaga: W razie konieczności czasowego wyłączenia przyłączy FOTOKOMÓREK ZAMYKANIA BRAMY należy przestawić parametr P2 w menu AKCESORIA w ustawienie 00 = DISABLED

3.6.2 Fotokomórki OTWIERANIA bramy

Podłączyć fotokomórki OTWIERANIA do zacisków **7 - 8 - 9** na bloku zaciskowym **JP5**.
Podłączyć styk rozwierny fotokomórek do zacisków **6 - 7** na bloku **JP5**.
Fotokomórki otwierania bramy będą działać w sposób następujący:

- Jeżeli jakaś przeszkoda przerwie wiązkę promieniowania fotokomórki w trakcie otwierania bramy, automatyka **ZATRZYMA** bramę i **ODWRÓCI KIERUNEK RUCHU** w czasie około 3 sek.

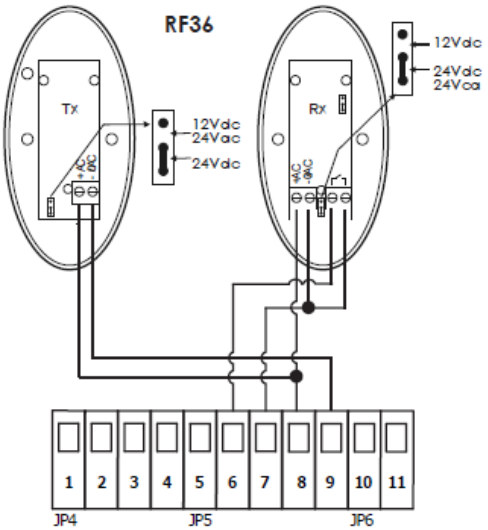

Dodatkowe zestawy FOTOMOKÓREK OTWIERANIA bramy można podłączyć szeregowo przez styki rozwierne.

Ze względów bezpieczeństwa należy zainstalować co najmniej jeden zestaw fotokomórek w celu ochrony strefy OTWIERANIA bramy.

Uwaga: W razie konieczności czasowego wyłączenia przyłączy FOTOKOMÓREK OTWIERANIA BRAMY należy przestawić parametr P3 w menu AKCESORIA w ustawienie 00 = DISABLED

Polski

ESAB ul. Radomska 57, 26-900 Kozienice Tel. +48 614 32 24 info@esab.net.pl - www.proteco.pl

3.7 Instalacja okablowania KRAWĘDZIOWEJ LISTWY BEZPIECZEŃSTWA

Polski

3.7.1 Krawędziowa (mechaniczna) listwa zabezpieczająca FAZY ZAMYKANIA

Podłączyć KRAWĘDZIOWĄ LISTWĘ ZABEZPIECZAJĄCĄ FAZĘ ZAMYKANIA do zacisków **5 - 9** na bloku **JP5**.

- Jeżeli na drodze listwy krawędziowej w trakcie **ZAMYKANIA** bramy znajdzie się jakaś przeszkoda, automatyka ZATRZYMA bramę i ODWRÓCI KIERUNEK RUCHU.
- Wykrycie przeszkody przez listwę w trakcie **OTWIERANIA** bramy nie ma żadnego skutku.

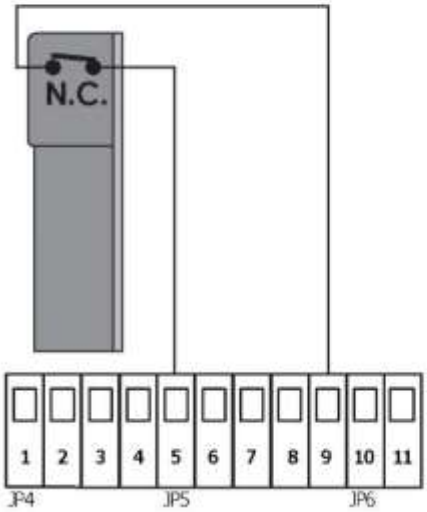

Mechaniczna) KRAWĘDZIOWA LISTWA ZABEZPIECZAJĄCA + FOTOKOMÓRKI

Podłączyć szeregowo (mechaniczną) LISTWĘ ZABEZPIECZAJĄCĄ do fotokomórki odbiorczej (styk rozwierny)

- Jeżeli na drodze listwy krawędziowej w trakcie **ZAMYKANIA** bramy znajdzie się jakaś przeszkoda, automatyka ZATRZYMA bramę i ODWRÓCI KIERUNEK RUCHU.
- Wykrycie przeszkody przez listwę w trakcie **OTWIERANIA** bramy nie ma żadnego skutku.

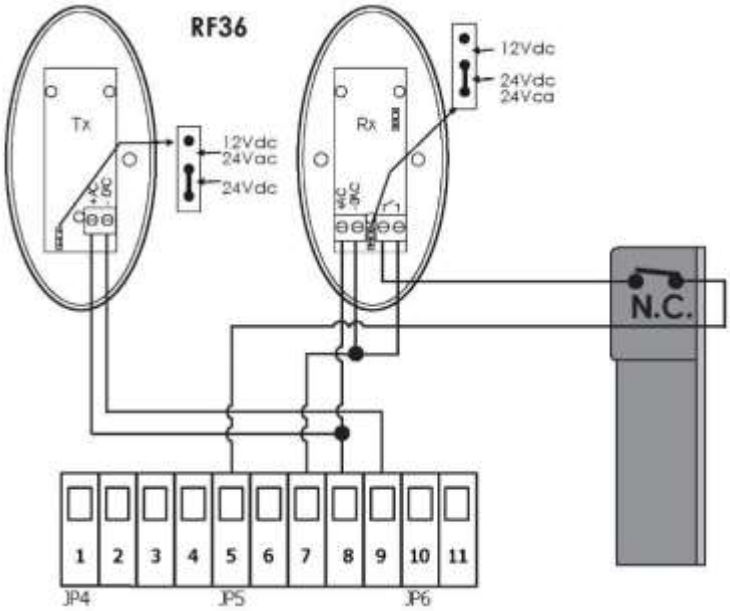

3.7.2 Krawędziowa (mechaniczna) listwa zabezpieczająca FAZĘ OTWIERANIA

Podłączyć KRAWĘDZIOWĄ LISTWĘ ZABEZPIECZAJĄCĄ FAZĘ OTWIERANIA do zacisków **6 - 9** na bloku **JP5**.

- Jeżeli na drodze listwy krawędziowej w trakcie **OTWIERANIA** bramy znajdzie się jakaś przeszkoda, automatyka ZATRZYMA bramę i ODWRÓCI KIERUNEK RUCHU w czasie około 3 sek.
- Wykrycie przeszkody przez listwę w trakcie **ZAMYKANIA** bramy nie ma żadnego skutku.

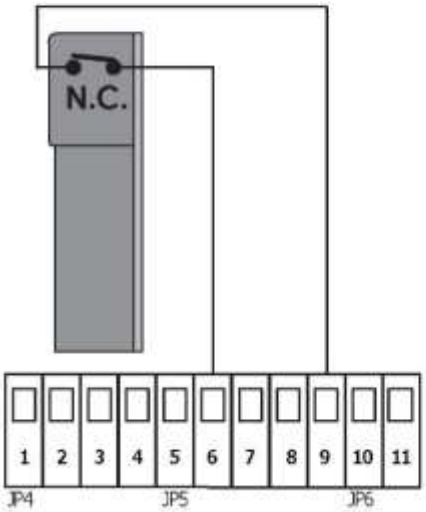

(Mechaniczna) KRAWĘDZIOWA LISTWA ZABEZPIECZAJĄCA + FOTOKOMÓRKI

Podłączyć szeregowo (mechaniczną) LISTWĘ ZABEZPIECZAJĄCĄ do fotokomórki nadajnika (styk rozwierny)

- Jeżeli na drodze listwy krawędziowej w trakcie **OTWIERANIA** bramy znajdzie się jakaś przeszkoda, automatyka ZATRZYMA bramę i ODWRÓCI KIERUNEK RUCHU w czasie około 3 sek.
- Wykrycie przeszkody przez listwę w trakcie **ZAMYKANIA** bramy nie ma żadnego skutku.

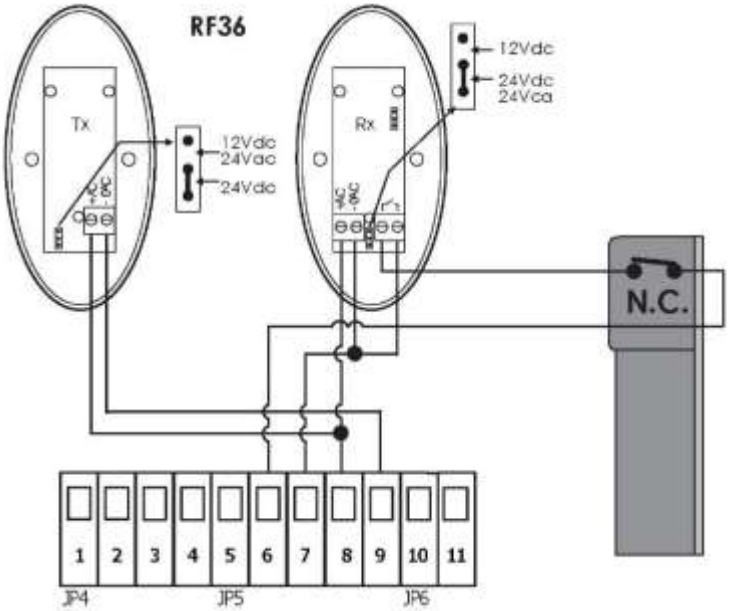

ESAB ul. Radomska 57, 26-900 Kozienice Tel. +48 614 32 24 info@esab.net.pl - www.proteco.pl

3.7.3 KRAWĘDZIOWA LISTWA ZABEZPIECZAJĄCA FAZĘ ZAMYKANIA typu 8K2

Podłączyć KRAWĘDZIOWĄ LISTWĘ ZABEZPIECZAJĄCĄ FAZĘ ZAMYKANIA do zacisków **5 - 9** na bloku **JP5**.

Upewnić się, że parametr P2 w menu PP posiada ustawienie 02.

- Jeżeli na drodze listwy krawędziowej w trakcie **ZAMYKANIA** bramy znajdzie się jakaś przeszkoda, automatyka ZATRZYMA bramę i ODWRÓCI KIERUNEK RUCHU.
- Wykrycie przeszkody przez listwę w trakcie **OTWIERANIA** bramy nie ma żadnego skutku.

KRAWĘDZIOWA LISTWA ZABEZPIECZAJĄCA typu 8K2 + FOTOKOMÓRKI

Podłączyć krawędziową listwę zabezpieczającą typu 8K2 szeregowo do fotokomórki odbiorczej (styk rozwierny).

Upewnić się, że parametr P2 w menu PP posiada ustawienie 02.

- Jeżeli na drodze listwy krawędziowej w trakcie **ZAMYKANIA** bramy znajdzie się jakaś przeszkoda, automatyka ZATRZYMA bramę i ODWRÓCI KIERUNEK RUCHU.
- Wykrycie przeszkody przez listwę w trakcie **OTWIERANIA** bramy nie ma żadnego skutku.

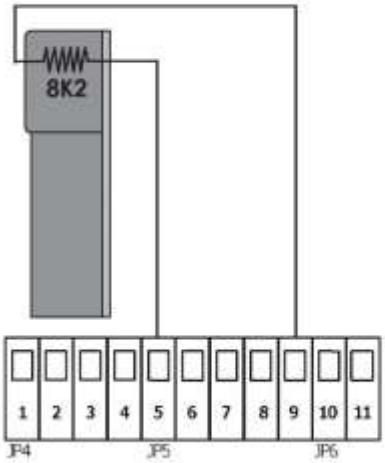

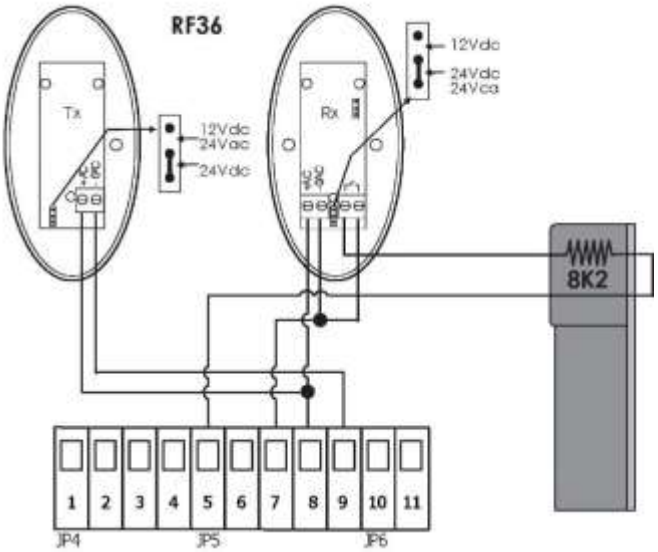

3.7.4 KRAWĘDZIOWA LISTWA ZABEZPIECZAJĄCA FAZĘ OTWIERANIA typu 8K2

Podłączyć KRAWĘDZIOWĄ LISTWĘ ZABEZPIECZAJĄCĄ FAZĘ OTWIERANIA do zacisków **6 - 9** na bloku **JP5**.

Upewnić się, że parametr P3 w menu PP posiada ustawienie 03.

- Jeżeli na drodze listwy krawędziowej w trakcie **OTWIERANIA** bramy znajdzie się jakaś przeszkoda, automatyka ZATRZYMA bramę i ODWRÓCI KIERUNEK RUCHU w czasie około 3 sek.
- Wykrycie przeszkody przez listwę w trakcie **ZAMYKANIA** bramy nie ma żadnego skutku.

KRAWĘDZIOWA LISTWA ZABEZPIECZAJĄCA typu 8K2 + FOTOKOMÓRKI

Podłączyć krawędziową listwę zabezpieczającą typu 8K2 szeregowo do fotokomórki odbiorczej (styk rozwierny).

Upewnić się, że parametr P3 w menu PP posiada ustawienie 03.

- Jeżeli na drodze listwy krawędziowej w trakcie **OTWIERANIA** bramy znajdzie się jakaś przeszkoda, automatyka ZATRZYMA bramę i ODWRÓCI KIERUNEK RUCHU w czasie około 3 sek.
- Wykrycie przeszkody przez listwę w trakcie **ZAMYKANIA** bramy nie ma żadnego skutku.

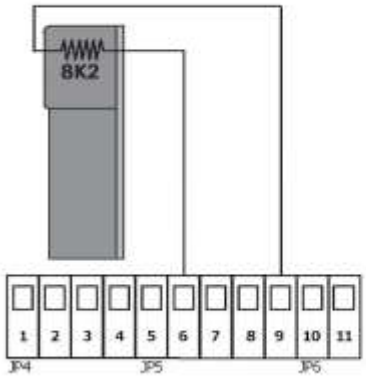

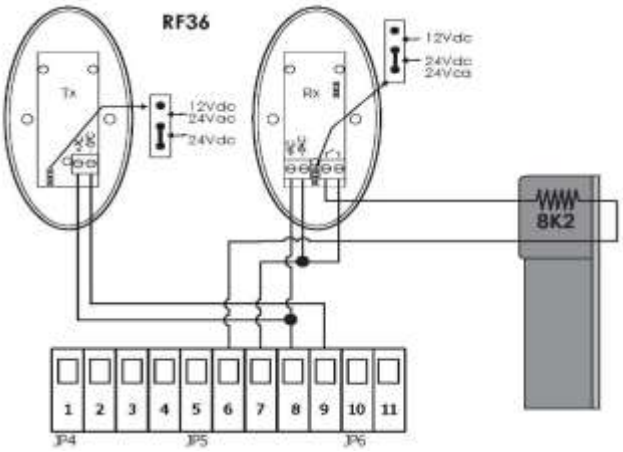

3.8 Instalacja okablowania LAMPKI BŁYSKOWEJ

Podłączyć lampkę błyskową (maks. 20W) do zacisków **10 - 11** na bloku zaciskowym **JP6**.
Lampka będzie działać w sposób następujący:

- **SZYBKIE** błyskanie → brama jest **OTWIERANA**
- **WOLNE** błyskanie → brama jest **ZAMYKANA**
- **STAŁE** światło → brama jest w CZASIE PRZERWY (PAUZY) przed fazą automatycznego zamknięcia

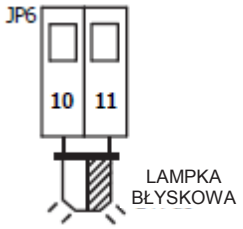

Uwaga: Tryb działania lampki można wybrać przy pomocy parametru HL w menu FUNKCJI.

3.9 Moduł DOD. /DRUGIEGO KANAŁU RADIOWEGO

Podłączyć dodatkowy moduł **MRX01** (opcjonalny) do złącza **J5**; zwrócić uwagę na kierunek ustawienia modułu, który musi być taki jak na rysunku.

Przed ustawieniem przełączników DIP **SW1** na module dodatkowym należy upewnić się, że centrala jest odłączona od źródła zasilania.

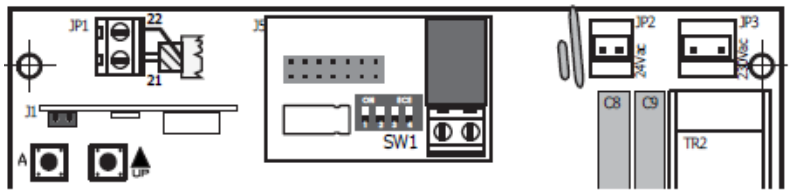

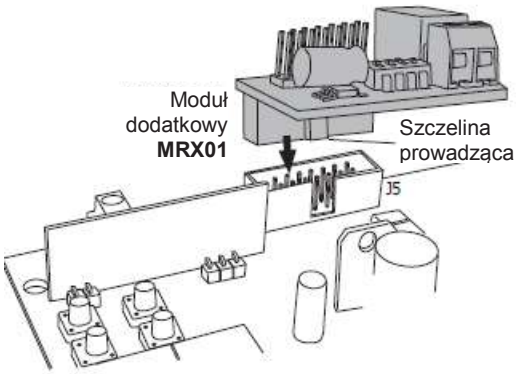

3.9.1 Ustawienia DRUGIEGO KANAŁU RADIOWEGO

Uwaga: Korzystanie z modułu MRX04 jako drugiego kanału radiowego wymaga zachowania odpowiedniego kodu radiowego.

Informację można znaleźć w menu RADIO, parametr A3.

Skonfigurować ustawienie modułu dodatkowego na bloku przełączników DIP SW1:

Przełącznik STABILNY
Styk elektryczny zamyka się za każdym naciśnięciem przycisku pilota.
Aby wybrać ten tryb, należy ustawić przełączniki DIP na module w sposób pokazany na rysunku:
1= ON 2= OFF 3= OFF Przełącznik 4 nie ma przypisanej żadnej funkcji.

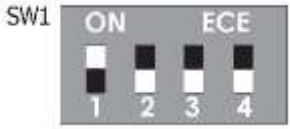

Przełącznik BISTABILNY - Tryb przełączania
Styk elektryczny zamyka się i otwiera za każdym naciśnięciem przycisku pilota.
Aby wybrać ten tryb, należy ustawić przełączniki DIP na module w sposób pokazany na rysunku:
1= OFF 2= ON 3= OFF Przełącznik 4 nie ma przypisanej żadnej funkcji.

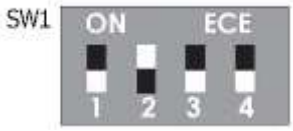

Tryb NASTAWNIKA CZASOWEGO
Styk elektryczny zamyka się po naciśnięciu pilota i pozostaje zamknięty przez 90 sekund.
Aby wybrać ten tryb, należy ustawić przełączniki DIP na module w sposób pokazany na rysunku:
1= ON 2= ON 3= OFF Przełącznik 4 nie ma przypisanej żadnej funkcji.

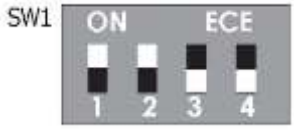

3.9.2 Ustawienia LAMPKI KONTROLNEJ

Modułu MRX01 można użyć do sterowania lampki wskazującej. Styk elektryczny pozostaje zamknięty podczas całego cyklu otwierania-zamykania, więc lampka jest cały czas włączona.
Aby wybrać ten tryb, należy ustawić przełączniki DIP na module w sposób pokazany na rysunku:
1= OFF 2= OFF 3= ON Przełącznik 4 nie ma przypisanej żadnej funkcji.

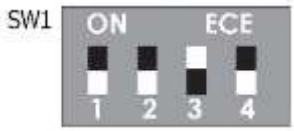

3.9.3 Ustawienia DODATKOWEGO ŚWIATŁA WEWNĘTRZNEGO

Modułu MRX01 można również użyć do sterowania dodatkowym światłem wewnętrznym podczas działania bramy. Styk elektryczny zamyka się w momencie aktywacji bramy i trwa przez 90 sekund po zatrzymaniu bramy.
Aby wybrać ten tryb, należy ustawić przełączniki DIP na module w sposób pokazany na rysunku:
1= ON 2= OFF 3= ON Przełącznik 4 nie ma przypisanej żadnej funkcji.

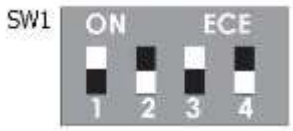

Polski

4 PROGRAMOWANIE

A WPROWADZANIE

UP DOWN PRZEWIJANIE

A POTWIERDZANIE

B WYJŚCIE

Kod	Opis
AA	Menu RADIO
CC	Menu PROGRAMOWANIE
FF	Menu SIŁA
HH	Menu FUNKCJE
LL	Menu CZASY
PP	Menu AKCESORIA
UU	UI Licznik (liczba cykli od 00.00.00 do 99.99.99)

4.1 AA Menu RADIO

Centrala sterownicza umożliwia zapisanie do 64 różnych kodów radiowych ***/Patrz UWAGA strona 27/.***

Nacisnąć przycisk A, a następnie przy pomocy przycisków UP DOWN wybrać menu AA i przyciskiem A wywołać menu RADIO: na wyświetlaczu ukaże się kod A _

Przyciskami UP DOWN przewinąć do menu niższego poziomu i wybrać:

A 1 Zapamiętanie nowego kodu dla pilota – standardowe polecenie START

1	Przyciskami przewijania UP DOWN nawigować w obrębie menu, aż na wyświetlaczu ukaże się kod:	A 1
2	Teraz nacisnąć i przytrzymać przycisk na pilocie i jednocześnie nacisnąć przycisk A na centrali sterowniczej. Wyświetlacz pokaże pozycję kodu radiowego.	01 02 64 (maks.)
3	Jeśli na wyświetlaczu pojawi się kod oznacza to, że pamięć jest zapełniona i brak możliwości zapamiętania kolejnego kodu.	FL
Powtórzyć kroki 1) i 2), aby na kolejnym pilocie zapisać polecenie START.		
4	Nacisnąć przycisk B, aby wrócić do menu wyższego poziomu, a następnie ponownie nacisnąć przycisk B, aż na wyświetlaczu pojawi się kod: Lub odczekać limit czasu (20 sekund), aby wyjść.	Sd

A 2 Zapamiętanie nowego kodu dla pilota – polecenie START DLA RUCHU PIESZEGO

1	Przyciskami przewijania UP DOWN nawigować w obrębie menu, aż na wyświetlaczu ukaże się kod:	A 2
2	Teraz nacisnąć i przytrzymać przycisk na pilocie i jednocześnie nacisnąć przycisk A na centrali sterowniczej. Wyświetlacz pokaże pozycję kodu radiowego.	01 02 64 (maks)
3	Jeśli na wyświetlaczu pojawi się kod oznacza to, że pamięć jest zapełniona i brak możliwości zapamiętania kolejnego kodu.	FL
Powtórzyć kroki 1) i 2), aby na kolejnym pilocie zapisać polecenie AKTYWACJI RUCHU PIESZEGO.		
4	Nacisnąć przycisk B, aby wrócić do menu wyższego poziomu, a następnie ponownie nacisnąć przycisk B, aż na wyświetlaczu pojawi się kod: Lub odczekać limit czasu (20 sekund), aby wyjść.	Sd

Polski

ESAB ul. Radomska 57, 26-900 Kozienice Tel. +48 614 32 24 info@esab.net.pl - www.proteco.pl

Polski

A 3 Zapamiętanie nowego kodu radiowego dla DRUGIEGO KANAŁU RADIOWEGO

Uzyskanie drugiego kanału radiowego wymaga opcjonalnego modułu dodatkowego

1	Przyciskami przewijania UP DOWN nawigować w obrębie menu, aż na wyświetlaczu ukaże się kod:	A 3
2	Teraz **nacisnąć i przytrzymać przycisk na pilocie** i jednocześnie nacisnąć przycisk A na centrali sterowniczej. Wyświetlacz pokaże pozycję kodu radiowego.	01 02 64 (maks.)
3	Jeśli na wyświetlaczu pojawi się kod oznacza to, że pamięć jest zapełniona i brak możliwości zapamiętania kolejnego kodu.	FL
Powtórzyć kroki 1) i 2), aby na kolejnym pilocie zapisać DODATKOWY KANAŁ RADIOWY.		
4	Nacisnąć przycisk B , aby wrócić do menu wyższego poziomu, a następnie ponownie nacisnąć przycisk B , aż na wyświetlaczu pojawi się kod: Lub odczekać limit czasu (20 sekund), aby wyjść.	Sd

A 4 Usuwanie istniejącego kodu dla pilota

1	Przyciskami przewijania UP DOWN nawigować w obrębie menu, aż na wyświetlaczu ukaże się kod:	A 4
2	Przyciskiem A zatwierdzić wybór.	
3	Przyciskami UP DOWN wybrać pozycję kodu, który ma być usunięty	01..02 64
4	**Nacisnąć i przytrzymać przez ok. 5 sek. przycisk A , aż na wyświetlaczu pojawi się kod**	Sd
5	Zwolnić przycisk A , centrala powróci do stanu czuwania	_ _
Powtórzyć kroki 1) i 5), aby usunąć inne istniejące kody dla pilota.		
6	Nacisnąć przycisk B , aby wrócić do menu wyższego poziomu, a następnie ponownie nacisnąć przycisk B , aż na wyświetlaczu pojawi się kod: Lub odczekać limit czasu (20 sekund), aby wyjść.	Sd

A 5 Usuwanie WSZYSTKICH zapamiętanych kodów radiowych

1	Przyciskami przewijania UP DOWN nawigować w obrębie menu, aż na wyświetlaczu ukaże się kod:	A 5
2	**Nacisnąć i przytrzymać przycisk** A przez ok. 10 sek., aż na wyświetlaczu pojawi się kod	Sd
3	Zwolnić przycisk A , centrala powróci do stanu czuwania	_ _
4	Nacisnąć przycisk B , aby wrócić do menu wyższego poziomu, a następnie ponownie nacisnąć przycisk B , aż na wyświetlaczu pojawi się kod: Lub odczekać limit czasu (20 sekund), aby wyjść.	Sd

ESAB ul. Radomska 57, 26-900 Kozienice Tel. +48 614 32 24 info@esab.net.pl - www.proteco.pl

4.2 C C Menu PROGRAMOWANIE

Nacisnąć przycisk A, a następnie przy pomocy przycisków UP DOWN wybrać menu C C.

Przyciskiem A wywołać menu PROGRAMOWANIE: na wyświetlaczu ukaże się kod C _

Przyciskami UP DOWN przewinąć do menu niższego poziomu.

4.2.1 Wybór TRYBU PROGRAMOWANIA

C 1 Tryb programowania AUTOMATYCZNEGO, z DETEKCJĄ PRZESZKÓD

Przed rozpoczęciem procedury programowania należy upewnić się, że ustawienie MOMENTU OBROTOWEGO/MOCY nie jest zbyt wysokie; w takim przypadku należy zmniejszyć ustawienia za pomocą parametru F1 w menu FF.

Procedura programowania automatycznego: centrala sterownicza **automatycznie** ustawia czas pracy i siłę silników, a także poziom czułości dla detekcji przeszkód (amperometrycznej).

1	Przyciskami przewijania UP DOWN nawigować w obrębie menu, aż na wyświetlaczu ukaże się kod:	
2	**Nacisnąć i przytrzymać przycisk A przez ok. 10 sek.** Rozpocznie się wykonywanie procedury automatycznego programowania. Brama: • jeśli jest otwarta, rozpocznie fazę zamykania do momentu, gdy wspornik wyłącznika krańcowego dotknie silnika • zatrzyma się i zmieni kierunek przesuwu do pozycji całkowicie zamkniętej • centrala sterująca automatycznie ustawi opóźnienie ok. 50cm przed pozycją całkowicie zamkniętą/otwartą	C 1
3	W tym momencie czasy pracy, czasy zwolnienia i poziom czułości dla detekcji przeszkód zostały ustawione automatycznie.	
4	Nacisnąć przycisk B, aby wrócić do menu wyższego poziomu, a następnie ponownie nacisnąć przycisk B, aż na wyświetlaczu pojawi się kod:	Sd
	Lub odczekać limit czasu (20 sekund), aby wyjść.	

Jeśli potrzebne są dalsze regulacje poziomu czułości dla detekcji przeszkód, należy zapoznać się z ustawieniami F 3 w menu FF SIŁA.

Polski

ESAB ul. Radomska 57, 26-900 Kozienice Tel. +48 614 32 24 info@esab.net.pl - www.proteco.pl

C 2 Tryb programowania SEKWENCYJNEGO

Procedura programowania krokowego umożliwia pełną kontrolę nad każdym z ustawień i dokładniejszą regulację.

Centrala sterująca została fabrycznie skonfigurowana do programowania trybem SEKWENCYJNYM. Przed rozpoczęciem procedury programowania należy upewnić się, że ustawienie MOMENTU OBROTOWEGO/MOCY nie jest zbyt wysokie; w takim przypadku należy zmniejszyć ustawienia za pomocą parametru **F1** w menu **FF**.

Programowanie centrali przy użyciu tej procedury powoduje automatyczne **wyłączenie** funkcji **detekcji przeszkód**.

Centralę można zaprogramować procedurą sekwencyjną posługując się przyciskiem A na panelu lub za pomocą wcześniej zapamiętanego pilota.

1	Przyciskami przewijania UP DOWN nawigować w obrębie menu, aż na wyświetlaczu ukaże się kod:	C 2
2	Przyciskiem A zatwierdzić wybór. Na wyświetlaczu ukaże się kod:	n1
3	Nacisnąć przycisk na **pilocie** (lub przycisk A na centrali). • Brama zacznie się zamykać (jeśli jest otwarta), a następnie ponownie otwierać do osiągnięcia pozycji w pełni otwartej.	
4	Gdy brama pokona ok. 9/10 ścieżki otwarcia, ponownie nacisnąć przycisk na pilocie zdalnego sterowania (lub przycisk A na centrali). • Brama zwolni i będzie kontynuować fazę otwierania.	
5	Po osiągnięciu pełnego otwarcia należy odczekać 2-3 sek., a następnie ponownie nacisnąć przycisk na pilocie (lub przycisk A) – brama rozpocznie fazę zamykania do osiągnięcia pozycji w pełni zamkniętej.	
6	Nacisnąć przycisk B , aby wrócić do menu wyższego poziomu, a następnie ponownie nacisnąć przycisk B , aż na wyświetlaczu pojawi się kod:	Sd
	Lub odczekać limit czasu (20 sekund), aby wyjść.	

Jeśli potrzebna jest dalsza regulacja siły silników, należy zapoznać się z ustawieniami F 1 w menu FF SIŁA.

4.2.2 Przywracanie USTAWIEŃ DOMYŚLNYCH

Centrala sterownicza jest dostarczana z fabrycznie ustawionymi parametrami roboczymi w zależności od zastosowanego modelu automatyki.

Ustawienia domyślne centrali przywraca się w następujący sposób:

C 3 Domyślne ustawienia dla SILNIKA PRZEKŁADNIOWEGO

1	Przyciskami przewijania UP DOWN nawigować w obrębie menu, aż na wyświetlaczu ukaże się kod:	C 3
2	**Nacisnąć i przytrzymać przycisk** A przez ok. 5 sek.	
3	Nacisnąć przycisk B , aby wrócić do menu wyższego poziomu, a następnie ponownie nacisnąć przycisk B , aż na wyświetlaczu pojawi się kod:	Sd
	Lub odczekać limit czasu (20 sekund), aby wyjść.	

ESAB ul. Radomska 57, 26-900 Kozienice Tel. +48 614 32 24 info@esab.net.pl - www.proteco.pl

4.2.3 KIERUNEK OTWIERANIA silnika

Centrala sterująca jest fabrycznie skonfigurowana do użytku z bramą otwierającą się od Lewej do Prawej.

C 6 Kierunek otwierania silnika można zmienić w sposób następujący (część 3.1)

1	Przyciskami przewijania UP DOWN nawigować w obrębie menu, aż na wyświetlaczu ukaże się kod:	C 6
2	**Nacisnąć i przytrzymać przycisk** A przez ok. 5 sek.	
3	Przyciskami UP DOWN wybrać: Otwieranie bramy od Lewej do **Prawej** (patrząc od strony podwórza) Otwieranie bramy od Prawej do **Lewej** (patrząc od strony podwórza)	00 01
4	Nacisnąć przycisk B , aby wrócić do menu wyższego poziomu, a następnie ponownie nacisnąć przycisk B , aż na wyświetlaczu pojawi się kod:	Sd
	Lub odczekać limit czasu (20 sekund), aby wyjść.	

4.2.4 Wybór trybu pracy z **WYŁĄCZNIKAMI KRAŃCOWYMI**

Centralę sterującą można używać z **ELEKTROMECHANICZNYMI** (styk rozwierny) jak i **MAGNETYCZNYMI** (styk zwierny) wyłącznikami krańcowym i.

C 7 Tryb pracy z WYŁĄCZNIKAMI KRAŃCOWYMI

1	Przyciskami przewijania UP DOWN nawigować w obrębie menu, aż na wyświetlaczu ukaże się kod:	C 7
2	**Nacisnąć i przytrzymać przycisk** A przez ok. 5 sek.	
	Przyciskami UP DOWN wybrać: Praca z **ELEKTROMECHANICZNYMI** wyłącznikami krańcowymi (styk rozwierny) Praca z **MAGNETYCZNYMI** wyłącznikami krańcowymi (styk zwierny)	00 01
3	Nacisnąć przycisk B , aby wrócić do menu wyższego poziomu, a następnie ponownie nacisnąć przycisk B , aż na wyświetlaczu pojawi się kod:	Sd
	Lub odczekać limit czasu (20 sekund), aby wyjść.	

Polski

ESAB ul. Radomska 57, 26-900 Kozienice Tel. +48 614 32 24 info@esab.net.pl - www.proteco.pl

4.3 F F Menu SIŁA

Menu służy do ustawienia **poziomu czułości detekcji przeszkód** w trybie programowania AUTOMATYCZNEGO (C1) **lub** ustawienia **siły silników** w trybie programowania SEKWENCYJNEGO (C2).

Nacisnąć przycisk A, a następnie przy pomocy przycisków UP DOWN wybrać menu F F.

Przyciskiem A wywołać menu SIŁA: na wyświetlaczu ukaże się kod F _

Przyciskami UP DOWN przewinąć do menu niższego poziomu.

F 1 Ustawianie MOMENTU OBROTOWEGO/MOCY

1	Przyciskami przewijania UP DOWN nawigować w obrębie menu, aż na wyświetlaczu ukaże się kod:	F 1
2	Przyciskiem A zatwierdzić wybór. Wyświetlacz w tym momencie pokazuje aktualny poziom momentu obrotowego/mocy dla silnika:	01 (min.) 02 .. 10 (maks.)
3	Przyciskami UP DOWN zmienić poziom momentu obrotowego/moc silnika.	
4	Nacisnąć przycisk B, aby wrócić do menu wyższego poziomu, a następnie ponownie nacisnąć przycisk B, aż na wyświetlaczu pojawi się kod:	Sd
	Lub odczekać limit czasu (20 sekund), aby wyjść.	

F 3 Ustawianie DETEKCJI PRZESZKÓD

1	Przyciskami przewijania UP DOWN nawigować w obrębie menu, aż na wyświetlaczu ukaże się kod:	F 3
2	Przyciskiem A zatwierdzić wybór. Wyświetlacz w tym momencie pokazuje aktualny poziom czułości dla detekcji przeszkód silnika:	00 (WYŁ.) 01 (min.) .... 10 (maks.)
3	Przyciskami UP DOWN zmienić poziom czułości dla silnika.	
4	Nacisnąć przycisk B, aby wrócić do menu wyższego poziomu, a następnie ponownie nacisnąć przycisk B, aż na wyświetlaczu pojawi się kod:	Sd
	Lub odczekać limit czasu (20 sekund), aby wyjść.	

Polski

Polski

ESAB ul. Radomska 57, 26-900 Kozienice Tel. +48 614 32 24 info@esab.net.pl - www.proteco.pl

4.4 H H Menu FUNKCJE

Menu służy do w(y)łączania ustawień specjalnych.

1 = Funkcja jest **WŁĄCZONA**

0 = Funkcja jest **WYŁĄCZONA**

Nacisnąć przycisk A, a następnie przy pomocy przycisków UP DOWN wybrać menu H H.

Przyciskiem A wywołać menu FUNKCJE: na wyświetlaczu ukaże się kod H _

Przyciskami UP DOWN przewinąć do menu niższego poziomu.

H 1 Funkcja ZAJĘTOŚCI

Funkcja zarządza **pierwszeństwem otwarcia bramy**, gdy dwie osoby wysyłają sygnał w tym samym czasie. W takim wypadku priorytet otrzymuje pierwsze wysłane polecenie i każdy kolejny sygnał w czasie fazy otwierania jest przez centralę ignorowany.

1	Przyciskami przewijania UP DOWN nawigować w obrębie menu, aż na wyświetlaczu ukaże się kod:	H 1
2	Przyciskiem A zatwierdzić wybór.	
3	Przyciskami UP DOWN wybrać opcję: Funkcja ZAJĘTOŚCI **WYŁĄCZONA** Funkcja ZAJĘTOŚCI **WŁĄCZONA**	 00 01
4	Nacisnąć przycisk B, aby wrócić do menu wyższego poziomu, a następnie ponownie nacisnąć przycisk B, aż na wyświetlaczu pojawi się kod:	Sd
	Lub odczekać limit czasu (20 sekund), aby wyjść.	

H 2 Funkcja WSTĘPNEJ AKTYWACJI LAMPY BŁYSKOWEJ

Funkcja aktywuje przez **4-5 sek. błyskanie** lampy przed rozpoczęciem fazy otwierania bramy.

1	Przyciskami przewijania UP DOWN nawigować w obrębie menu, aż na wyświetlaczu ukaże się kod:	H 2
2	Przyciskiem A zatwierdzić wybór.	
3	Przyciskami UP DOWN wybrać opcję: Funkcja WSTĘPNEJ AKTYWACJI LAMPY BŁYSKOWEJ **WYŁĄCZONA** Funkcja WSTĘPNEJ AKTYWACJI LAMPY BŁYSKOWEJ **WŁĄCZONA**	 00 01
4	Nacisnąć przycisk B, aby wrócić do menu wyższego poziomu, a następnie ponownie nacisnąć przycisk B, aż na wyświetlaczu pojawi się kod:	Sd
	Lub odczekać limit czasu (20 sekund), aby wyjść.	

ESAB ul. Radomska 57, 26-900 Kozienice Tel. +48 614 32 24 info@esab.net.pl - www.proteco.pl

H 3 Funkcja ZWALNIANIA

Funkcja powoduje zwolnienie prędkości przesuwu skrzydeł bramy przy końcu cyklu otwierania/zamykania.

- ZWALNIANIE standardowe
  (brama bezpośrednio zwalnia z przesuwu standardowego do prędkości zwolnionej)
- ZWALNIANIE miękkie
  (brama stopniowo zwalnia z przesuwu standardowego do prędkości zwolnionej)

1	Przyciskami przewijania UP DOWN nawigować w obrębie menu, aż na wyświetlaczu ukaże się kod:	H 3
	Przyciskiem A zatwierdzić wybór.	
2	Przyciskami UP DOWN wybrać opcję: Funkcja ZWALNIANIA **WYŁĄCZONA** Funkcja ZWALNIANIA **WŁĄCZONA** Funkcja ZWALNIANIA miękkiego **WŁĄCZONA**	00 01 02
4	Nacisnąć przycisk B, aby wrócić do menu wyższego poziomu, a następnie ponownie nacisnąć przycisk B, aż na wyświetlaczu pojawi się kod:	Sd
	Lub odczekać limit czasu (20 sekund), aby wyjść.	

H 4 Funkcja TESTU FOTOKOMÓREK

Jeśli funkcja jest włączona, centrala przeprowadza na początku szybki test fotokomórek mający na celu sprawdzenie ich działania.

1	Przyciskami przewijania UP DOWN nawigować w obrębie menu, aż na wyświetlaczu ukaże się kod:	H 4
2	Przyciskiem A zatwierdzić wybór.	
3	Przyciskami UP DOWN wybrać opcję: Funkcja TESTU FOTOKOMÓREK **WYŁĄCZONA** Funkcja TESTU FOTOKOMÓREK **WŁĄCZONA**	00 01
4	Nacisnąć przycisk B, aby wrócić do menu wyższego poziomu, a następnie ponownie nacisnąć przycisk B, aż na wyświetlaczu pojawi się kod:	Sd
	Lub odczekać limit czasu (20 sekund), aby wyjść.	

H 7 Funkcja IMPULSU STARTOWEGO

Po włączeniu funkcja powoduje **1-sek.** działanie silników z pełną mocą przy rozpoczęciu fazy otwierania w celu przezwyciężenia bezwładności bramy na skutek złych warunków pogodowych lub dłuższej nieaktywności.

1	Przyciskami przewijania UP DOWN nawigować w obrębie menu, aż na wyświetlaczu ukaże się kod:	H 7
2	Przyciskiem A zatwierdzić wybór.	
3	Przyciskami UP DOWN wybrać opcję: Funkcja IMPULSU STARTOWEGO **WYŁĄCZONA** Funkcja IMPULSU STARTOWEGO **WŁĄCZONA**	00 01
4	Nacisnąć przycisk B, aby wrócić do menu wyższego poziomu, a następnie ponownie nacisnąć przycisk B, aż na wyświetlaczu pojawi się kod:	Sd
	Lub odczekać limit czasu (20 sekund), aby wyjść.	

Polski

ESAB ul. Radomska 57, 26-900 Kozienice Tel. +48 614 32 24 info@esab.net.pl - www.proteco.pl

H 8 Funkcja SZYBKIEGO ZAMYKANIA

Po włączeniu funkcja powoduje zamknięcie bramy **2 sek.** po minięciu przez pojazd wiązki fotokomórek, bez czekania na upłynięcie całego czasu pauzy.

1	Przyciskami przewijania UP DOWN nawigować w obrębie menu, aż na wyświetlaczu ukaże się kod:	H 8
2	Przyciskiem A zatwierdzić wybór.	
3	Przyciskami UP DOWN wybrać opcję: Funkcja SZYBKIEGO ZAMYKANIA **WYŁĄCZONA** Funkcja SZYBKIEGO ZAMYKANIA **WŁĄCZONA**	00 01
4	Nacisnąć przycisk B, aby wrócić do menu wyższego poziomu, a następnie ponownie nacisnąć przycisk B, aż na wyświetlaczu pojawi się kod:	Sd
	Lub odczekać limit czasu (20 sekund), aby wyjść.	

H A Funkcja OSOBNYCH PRZYCISKÓW

Funkcja umożliwia stosowanie różnych przycisków/elementów do sterowania otwieraniem i zamykaniem.
W celu użycia funkcji należy podłączyć:
- przycisk/element do sterowania otwieraniem bramy do zacisków **PRZYCISKU START**
- przycisk/element do sterowania zamykaniem bramy do zacisków **PRZYCISKU STARTU DLA RUCHU PIESZEGO**

1	Przyciskami przewijania UP DOWN nawigować w obrębie menu, aż na wyświetlaczu ukaże się kod:	H A
2	Przyciskiem A zatwierdzić wybór.	
3	Przyciskami UP DOWN wybrać opcję: Funkcja OSOBNYCH PRZYCISKÓW **WYŁĄCZONA** Funkcja OSOBNYCH PRZYCISKÓW **WŁĄCZONA**	00 01
4	Nacisnąć przycisk B, aby wrócić do menu wyższego poziomu, a następnie ponownie nacisnąć przycisk B, aż na wyświetlaczu pojawi się kod:	Sd
	Lub odczekać limit czasu (20 sekund), aby wyjść.	

H C Funkcja TESTU SILNIKÓW

Jeśli funkcja jest włączona, centrala przeprowadza na początku szybki test silników mający na celu sprawdzenie ich działania.

1	Przyciskami przewijania UP DOWN nawigować w obrębie menu, aż na wyświetlaczu ukaże się kod:	H C
2	Przyciskiem A zatwierdzić wybór.	
3	Przyciskami UP DOWN wybrać opcję: Funkcja TESTU SILNIKÓW **WYŁĄCZONA** Funkcja TESTU SILNIKÓW **WŁĄCZONA**	00 01
4	Nacisnąć przycisk B, aby wrócić do menu wyższego poziomu, a następnie ponownie nacisnąć przycisk B, aż na wyświetlaczu pojawi się kod:	Sd
	Lub odczekać limit czasu (20 sekund), aby wyjść.	

ESAB ul. Radomska 57, 26-900 Kozienice Tel. +48 614 32 24 info@esab.net.pl - www.proteco.pl

H L Wybór trybu działania LAMPY BŁYSKOWEJ

Funkcja umożliwia wybór trybu sygnalizacji lampy błyskowej zależnie od posiadanego modelu.

1	Przyciskami przewijania UP DOWN nawigować w obrębie menu, aż na wyświetlaczu ukaże się kod:	H L
2	Przyciskiem A zatwierdzić wybór.	
3	Przyciskami UP DOWN wybrać opcję: **BŁYSKANIE (Standardowe światło migające)** **Światło STAŁE (Światło typu LED)**	0 0 0 1
4	Nacisnąć przycisk B, aby wrócić do menu wyższego poziomu, a następnie ponownie nacisnąć przycisk B, aż na wyświetlaczu pojawi się kod:	Sd
	Lub odczekać limit czasu (20 sekund), aby wyjść.	

H P Tryb PRZEŁĄCZNIKA CZUWAKOWEGO

Funkcja umożliwia sterowanie bramą z użyciem **PRZEŁĄCZNIKA CZUWAKOWEGO**. Brama otwiera się/zamyka tylko przy wciśniętym przełączniku, po jego zwolnieniu otwieranie/zamykanie bramy zatrzymuje się.
Okablowanie przycisków osobnych należy rozdzielić:

Wtyczka **Start** → przycisk **OTWIERANIA**
Wtyczka **STARTU RUCHU PIESZEGO** → przycisk **ZAMYKANIA**

1	Przyciskami przewijania UP DOWN nawigować w obrębie menu, aż na wyświetlaczu ukaże się kod:	H P
2	Przyciskiem A zatwierdzić wybór.	
3	Przyciskami UP DOWN wybrać opcję: **Tryb otwierania/zamykania STANDARDOWEGO** **Tryb otwierania/zamykania PRZEŁĄCZNIKIEM CZUWAKOWYM**	0 0 0 1
4	Nacisnąć przycisk B, aby wrócić do menu wyższego poziomu, a następnie ponownie nacisnąć przycisk B, aż na wyświetlaczu pojawi się kod:	Sd
	Lub odczekać limit czasu (20 sekund), aby wyjść.	

ESAB ul. Radomska 57, 26-900 Kozienice Tel. +48 614 32 24 info@esab.net.pl - www.proteco.pl

4.5 L L Menu USTAWIANIE CZASU

Menu służy do ustawiania **czasu działania** silników i czasu przerwy (pauzy) przed automatycznym zamknięciem.

Nacisnąć przycisk A, a następnie przy pomocy przycisków UP DOWN wybrać menu L L.

Przyciskiem A wywołać menu USTAWIANIA CZASU: na wyświetlaczu ukaże się kod L _

Przyciskami UP DOWN przewinąć do menu niższego poziomu.

L 3 Czas przerwy (pauzy) w FAZIE ZAMYKANIA AUTOMATYCZNEGO

Funkcja służy do ustawiania czasu trwania przerwy (pauzy) w fazie zamykania automatycznego (**0-99 sek**.).		
1	Przyciskami przewijania UP DOWN nawigować w obrębie menu, aż na wyświetlaczu ukaże się kod:	L 3
2	Przyciskiem A zatwierdzić wybór.	
3	Przyciskami UP DOWN ustawić czas przerwy (pauzy) w fazie zamykania automatycznego:	00(WYŁ.) 01(min.) ..... 99(maks.)
4	Nacisnąć przycisk B, aby wrócić do menu wyższego poziomu, a następnie ponownie nacisnąć przycisk B, aż na wyświetlaczu pojawi się kod:	Sd
	Lub odczekać limit czasu (20 sekund), aby wyjść.	

L 4 Czas przerwy (pauzy) w FAZIE ZAMYKANIA AUTOMATYCZNEGO W RUCHU PIESZYM

Funkcja służy do ustawiania czasu trwania przerwy (pauzy) w fazie zamykania automatycznego w ruchu pieszym (**0-99 sek**.).		
1	Przyciskami przewijania UP DOWN nawigować w obrębie menu, aż na wyświetlaczu ukaże się kod:	L 4
2	Przyciskiem A zatwierdzić wybór.	
3	Przyciskami UP DOWN ustawić czas przerwy (pauzy) w fazie zamykania automatycznego w ruchu pieszym:	00(WYŁ.) 01(min.) ..... 99(maks.)
4	Nacisnąć przycisk B, aby wrócić do menu wyższego poziomu, a następnie ponownie nacisnąć przycisk B, aż na wyświetlaczu pojawi się kod:	Sd
	Lub odczekać limit czasu (20 sekund), aby wyjść.	

CZAS PRACY
Czasem pracy silnika sterują wyłączniki krańcowe.
W razie awarii wyłączników krańcowych silnik przestanie działać pod 120 sekundach w każdym przypadku.

ESAB ul. Radomska 57, 26-900 Kozienice Tel. +48 614 32 24 info@esab.net.pl - www.proteco.pl

Polski

L 7 CZAS ZWALNIANIA

Funkcja służy do ustawiania czasu zwalniania silnika w fazie otwierania/zamykania (**1-10 sek.**).

Przed zmianą tego ustawienia należy upewnić się, że parametr H 3 w menu HH FUNKCJE wynosi:

H 3 = 1 **Zwalnianie włączone**

1	Przyciskami przewijania UP DOWN nawigować w obrębie menu, aż na wyświetlaczu ukaże się kod:	L 7
2	Przyciskiem A zatwierdzić wybór.	
3	Przyciskami UP DOWN skrócić/wydłużyć czasu zwalniania dla silnika:	00 (WYŁ.) 01 (min.) .... 10 (maks.)
4	Nacisnąć przycisk B, aby wrócić do menu wyższego poziomu, a następnie ponownie nacisnąć przycisk B, aż na wyświetlaczu pojawi się kod:	Sd
	Lub odczekać limit czasu (20 sekund), aby wyjść.	

L 9 CZAS OTWARCIA DLA RUCHU PIESZEGO

Funkcja służy do ustawiania czasu trwania **otwarcia bramy dla ruchu pieszego** (**1-20 sek.**).

1	Przyciskami przewijania UP DOWN nawigować w obrębie menu, aż na wyświetlaczu ukaże się kod:	L 9
2	Przyciskiem A zatwierdzić wybór.	
3	Przyciskami UP DOWN nastawić czas otwarcia dla ruchu pieszego dla silnika:	00 (otwarcie całk.) 01 (min.) .... 20 (maks.)
4	Nacisnąć przycisk B, aby wrócić do menu wyższego poziomu, a następnie ponownie nacisnąć przycisk B, aż na wyświetlaczu pojawi się kod:	Sd
	Lub odczekać limit czasu (20 sekund), aby wyjść.	

Polski

ESAB ul. Radomska 57, 26-900 Kozienice Tel. +48 614 32 24 info@esab.net.pl - www.proteco.pl

4.7 P P MENU AKCESORIA

Menu służy do zarządzania zaciskami do podłączenia akcesoriów **(przyrządy sterujące i zabezpieczenia)**.

Nacisnąć przycisk A, a następnie przy pomocy przycisków UP DOWN wybrać menu P P.

Przyciskiem A wywołać menu AKCESORIA: na wyświetlaczu ukaże się kod P _

Przyciskami UP DOWN przewinąć do menu niższego poziomu.

Polski

P 1 Zaciski na WYŁĄCZNIK AWARYJNY

1	Przyciskami przewijania UP DOWN nawigować w obrębie menu, aż na wyświetlaczu ukaże się kod:	P 1
2	Przyciskiem A zatwierdzić wybór.	
3	Przyciskami UP DOWN wybrać opcję: Przycisk WYŁĄCZNIKA – **NIEPODŁĄCZONY** Przycisk WYŁĄCZNIKA – **PODŁĄCZONY**	 00 01
4	Nacisnąć przycisk B, aby wrócić do menu wyższego poziomu, a następnie ponownie nacisnąć przycisk B, aż na wyświetlaczu pojawi się kod:	Sd
	Lub odczekać limit czasu (20 sekund), aby wyjść.	

P 2 Zaciski na FOTOKOMÓRKI ZAMYKANIA

1	Przyciskami przewijania UP DOWN nawigować w obrębie menu, aż na wyświetlaczu ukaże się kod:	P 2
2	Przyciskiem A zatwierdzić wybór.	
3	Przyciskami UP DOWN wybrać opcję: Fotokomórki ZAMYKANIA – **NIEPODŁĄCZONE** Fotokomórki ZAMYKANIA – **PODŁĄCZONE** **Listwa krawędziowa 8K2**	 00 01 02
4	Nacisnąć przycisk B, aby wrócić do menu wyższego poziomu, a następnie ponownie nacisnąć przycisk B, aż na wyświetlaczu pojawi się kod:	Sd
	Lub odczekać limit czasu (20 sekund), aby wyjść.	

P 3 Zaciski na FOTOKOMÓRKI OTWIERANIA / KRAWĘDZIOWĄ LISTWĘ BEZPIECZEŃSTWA

1	Przyciskami przewijania UP DOWN nawigować w obrębie menu, aż na wyświetlaczu ukaże się kod:	P 3
2	Przyciskiem A zatwierdzić wybór.	
3	Przyciskami UP DOWN wybrać opcję: Fotokomórki otwierania/Listwy krawędziowe bezpieczeństwa - **NIEPODŁĄCZONE** **Fotokomórki otwierania - PODŁĄCZONE** Standardowa krawędziowa listwa bezpieczeństwa (styk rozwierny) - **PODŁĄCZONA** **Listwa krawędziowa 8K2 - PODŁĄCZONA**	 0 0 0 1 0 2 0 3
4	Nacisnąć przycisk B, aby wrócić do menu wyższego poziomu, a następnie ponownie nacisnąć przycisk B, aż na wyświetlaczu pojawi się kod:	Sd
	odczekać limit czasu (20 sekund), aby wyjść.	

ESAB ul. Radomska 57, 26-900 Kozienice Tel. +48 614 32 24 info@esab.net.pl - www.proteco.pl

5 WYKRYWANIE I USUWANIE USTEREK

Kod błędu	Problem	Możliwe przyczyny	Rozwiązanie
8.8.	WYŚWIETLACZ NIE DZIAŁA	Awaria zasilania	Sprawdzić źródło zasilania
		Przepalone bezpieczniki	Wymienić bezpieczniki
		Usterka transformatora	Sprawdzić wszystkie połączenia i napięcie wejścia/wyjścia
F C	FOTOKOMÓRKI ZAMYKANIA	Nieprawidłowe rozmieszczenie fotokomórek	Sprawdzić pozycję i ułożenie nadajnika i odbiornika
		Przeszkoda blokuje wiązkę fotokomórek	Sprawdzić i usunąć przeszkodę. Sprawdzić również oko fotokomórki i usunąć kurz lub nagromadzone zabrudzenia.
		Nieprawidłowe okablowanie	Sprawdzić podłączenie wszystkich przewodów elektrycznych według schematu
		Brak zasilania fotokomórki	Sprawdzić moc i napięcie zarówno na fotokomórce odbiorczej jak i nadawczej
		Fotokomórki fazy zamykania nie są podłączone	Podłączyć fotokomórki lub wyłączyć odpowiedni paramet (patrz pkt **3.6.1)**
F A	FOTOKOMÓRKI OTWIERANIA	Nieprawidłowe rozmieszczenie fotokomórek	Sprawdzić pozycję i ułożenie nadajnika i odbiornika
		Przeszkoda blokuje wiązkę fotokomórek	Sprawdzić i usunąć przeszkodę. Sprawdzić również oko fotokomórki i usunąć kurz lub nagromadzone zabrudzenia.
		Nieprawidłowe okablowanie	Sprawdzić podłączenie wszystkich przewodów elektrycznych według schematu
		Brak zasilania fotokomórki	Sprawdzić moc i napięcie zarówno na fotokomórce odbiorczej jak i nadawczej
		Fotokomórki fazy otwierania nie są podłączone	Podłączyć fotokomórki lub wyłączyć odpowiedni paramet (patrz pkt **3.6.2)**
F E	TEST FOTOKOMÓREK NIEUDANY	Nieprawidłowe okablowanie	Sprawdzić podłączenie wszystkich przewodów elektrycznych według schematu
		Niepasujące fotokomórki	Zainstalować oryginalne fotokomórki
S P	WYŁĄCZNIK AWARYJNY	Nieprawidłowe okablowanie	Sprawdzić podłączenie wszystkich przewodów elektrycznych według schematu(pkt **3.5)**
		Wyłącznik awaryjny nie jest podłączony	Podłączyć wyłącznik awaryjny lub wyłączyć odpowiedn parametr (patrz pkt **3.5)**
S T	POLECENIE START	Centrala sterownicza stale odbiera polecenie START	Upewnić się, że wszystkie elementy aktywujące polecenie START działają prawidłowo i są właściwie podłączone (styk zwierny)
P d	POLECENIE START DLA RUCHU PIESZEGO	Centrala sterownicza stale odbiera polecenie START DLA RUCHU PIESZEGO	Upewnić się, że wszystkie elementy aktywujące polecenie START DLA RUCHU PIESZEGO działają prawidłowo i są właściwie podłączone (styk zwierny)
n E	TEST SILNIKÓW NIEUDANY	Silniki nie są podłączone	Podłączyć silniki w sposób pokazany na schemacie
		Nieprawidłowe okablowanie	Sprawdzić podłączenie przewodów elektrycznych silników (patrz pkt **3.3)**
		Uszkodzona cewka elektryczna	Za pomocą testera sprawdzić stan cewki
E L	WYŁĄCZNIKI KRAŃCOWE	Wadliwy wyłącznik krańcowy Problem z okablowaniem	Wymienić wyłącznik krańcowy Sprawdzić okablowanie miedzy centralą sterowniczą i wyłącznikiem krańcowym.
01 02 ... 50 ... 64	RADIO	Centrala sterownicza stale odbiera polecenie radiowe	Sprawdzić wszystkie przyciski na pilotach zdalnego sterowania. Upewnić się, że nie występują żadne zablokowane przyciski (dioda LED na pilocie zawsze włączona). W razie potrzeby wyjąć baterię z pilota i sprawdzić, czy komunikat o błędzie zniknie z wyświetlacza

6. USUWANIE PRODUKTU

Nie zanieczyszczać środowiska naturalnego

Niektóre podzespoły elektryczne mogą zawierać substancje szkodliwe dla środowiska.
Zadbać o to, aby materiały przeznaczone do utylizacji trafiły do autoryzowanych punktów zbiórki zużytego sprzętu elektrycznego i elektronicznego, zgodnie z obowiązującymi przepisami.

ESAB ul. Radomska 57, 26-900 Kozienice Tel. +48 614 32 24 info@esab.net.pl - www.proteco.pl

ZAŁĄCZNIK 1 - **Tabela dla PROGRAMOWANIA**

= Ustawienia DOMYŚLNE

A A	**Menu RADIO**	
A 1	ZAPAMIĘTYWANIE nowego pilota - polecenie START	01 .... 64 (maks.) FL = pamięć zapełniona
A 2	ZAPAMIĘTYWANIE nowego pilota - polecenie START DLA RUCHU PIESZEGO	01 .... 64 (maks.) FL = pamięć zapełniona
A 3	ZAPAMIĘTYWANIE nowego pilota - DRUGI KANAŁ RADIOWY Tylko z opcjonalnym modułem dod. (AUX)	01 .... 64 (maks.) FL = pamięć zapełniona
A 4	USUWANIE istniejącego kodu dla pilota	01 64
A 5	USUWANIE WSZYSTKICH zapamiętanych pilotów	
CC	**Menu PROGRAMOWANIA**	
C 1	Procedura programowania AUTOMATYCZNEGO z DETEKCJĄ PRZESZKÓD	
C 2	Procedura programowania SEKWENCYJNEGO	
C 3	Przywracanie ustawień domyślnych dla mechanizmów otwierających typu RAM	
C 6	KIERUNEK OTWIERANIA silnika	00 = PRAWY 01 = LEWY
C 7	Tryb wyboru WYŁĄCZNIKÓW KRAŃCOWYCH	00 = ELEKTROMECHANICZNY 01 = MAGNETYCZNY
FF	**Menu SIŁA**	
F 1	Regulacja MOMENTU OBROTOWEGO/MOCY	
F 3	Ustawianie poziomu DETEKCJI PRZESZKÓD	

	Menu FUNKCJE SPECJALNE		
H 1	Funkcja ZAJĘTOŚCI	0 0 = WYŁ.	0 1 = WŁ.
H 2	Funkcja WSTĘPNEJ AKTYWACJI LAMPY BŁYSKOWEJ	0 0 = WYŁ.	0 1 = WŁ.
H 3	Funkcja ZWALNIANIA	0 0 = WYŁ.	0 1 = WŁ.
H 4	Funkcja TESTU FOTOKOMÓREK	0 0 = WYŁ.	0 1 = WŁ.
H 7	Funkcja IMPULSU STARTOWEGO	0 0 = WYŁ.	0 1 = WŁ.
H 8	Funkcja SZYBKIEGO ZAMYKANIA	0 0 = WYŁ.	0 1 = WŁ.
HA	Funkcja OSOBNYCH PRZYCISKÓW	0 0 = WYŁ.	0 1 = WŁ.
H C	Funkcja TESTU SILNIKÓW	0 0 = WYŁ.	0 1 = WŁ.
H L	Tryb ŚWIECENIA LAMPKI SYGNALIZACYJNEJ	0 0 = błyskanie 0 1 = stałe (LED)	
H P	Tryb PRZEŁĄCZNIKA CZUWAKOWEGO	0 0 = tryb STANDARDOWY 0 1 = tryb PRZEŁĄCZNIKA CZUWAKOWEGO	

ESAB ul. Radomska 57, 26-900 Kozienice Tel. +48 614 32 24 info@esab.net.pl - www.proteco.pl

LL	Menu USTAWIANIE CZASU	
L 3	Czas pauzy ZAMYKANIA AUTOMATYCZNEGO	**0 0** = WYŁ. **0 1** (min.) . **3(** **)** ..**9 9** (maks.)
L 4	Czas pauzy ZAMYKANIA W RUCHU PIESZYM	**0 0** = WYŁ. **0 1** (min.) . **7(** **).** .**9 9** (maks.)
L 7	CZAS ZWALNIANIA	**0 0** = WYŁ. **0 1** (min.) . **7(** **)** ..**1 0** (maks.)
L 9	Czas OTWARCIA DLA RUCHU PIESZEGO	**0 0** = WYŁ. **0 1** (min.) . **7(** **)** ..**2 0** (maks.)
P P	**Menu AKCESORIA**	
P 1	Zaciski na WYŁĄCZNIKI AWARYJNE	0 0 = WYŁĄCZONE 0 1 = WŁĄCZONE/PODŁĄCZONE
P 2	Zaciski na FOTOKOMÓRKI ZAMYKANIA	0 0 = WYŁĄCZONE 0 1 = WŁĄCZONE/PODŁĄCZONE
P 3	Zaciski na FOTOKOMÓRKI OTWIERANIA / KRAWĘDZIOWĄ LISTWĘ BEZPIECZEŃSTWA	0 0 = WYŁĄCZONE 0 1 = Fotokomórki zamykania PODŁĄCZONE 0 2 = **Krawędziowa listwa bezpieczeństwa (styk rozwierny)** PODŁĄCZONA 0 3 = **Krawędziowa listwa bezpieczeństwa 8K2** PODŁĄCZONA

KOMUNIKATY

_ _	Tryb gotowości. Centrala sterownicza jest gotowa do pracy
F C	FOTOKOMÓRKI zamykania w trakcie działania
F A	FOTOKOMÓRKI otwierania w trakcie działania
S P	Polecenie STOP w trakcie działania
S T	Polecenie START w trakcie działania
P d	Polecenie START DLA RUCHU PIESZEGO w trakcie działania
r -	Odbiór kodu radiowego (12 bit)
r d	Odbiór kodu radiowego (24 bit)
A	Wystąpienie detekcji przeszkody
S d	Ustawienia programowania zostały zapisane
0 0	Obracające się podzespoły: silniki w trakcie działania
_._.	Małe kropki: jasność kropki jest proporcjonalna do ustawienia siły

UWAGA:

Centrala przystosowana jest do pilotów PROTECO z kodem stałym lub zmiennym.
Przed rozpoczęciem programowania należy wybrać typ pilota.
Raz zaprogramowany w centrali typ pilota spowoduje, że centrala będzie funkcjonować tylko z pilotami danego typu:
- kod stały jeśli centrala została tak zaprogramowana */piloty TX433, HIT lub TX312/*
- kod zmienny jeśli centrala została tak zaprogramowana */TX312 kod zmienny/*

Nie ma możliwości zresetowania typu pilota.

Polski

DEKLARACJA ZGODNOŚCI WE

Producent: **PROTECO S.r.l.**
Adres: Via Neive, 77 – 12050 Castagnito (CN) – ITALIA

oświadcza, że

Rodzaj produktu: **Q80S** - sterownik elektroniczny automatyki do bram przesuwnych (1 silnik), 220V
Modele: PQ80S
Akcesoria: MRX01

jest przeznaczony do zintegrowania z maszyną lub zmontowania z innymi mechanizmami w celu stworzenia maszyny zgodnie z postanowieniami Dyrektywy 2006/42/WE.

Jest zgodny z podstawowymi wymaganiami dyrektyw unijnych:
Dyrektywa niskonapięciowa 2006/95/WE.
Dyrektywa kompatybilności elektromagnetycznej 2004/108/WE
Dyrektywa w sprawie urządzeń radiowych i końcowych urządzeń telekomunikacyjnych 99/5/WE

Producent oświadcza, że uruchomienie urządzenia jest dozwolone pod warunkiem, że maszyna, w której produkt będzie zamontowany lub stanie się jej częścią, została zidentyfikowana i określona jako zgodna z wymaganiami dyrektywy maszynowej 2006/42/WE.

Uwaga: Produkty te przeszły badania w typowej jednorodnej konfiguracji

Castagnito, 26 maja 2014 r.

Angela Gallo
Dyrektor zarządzający
/podpis/